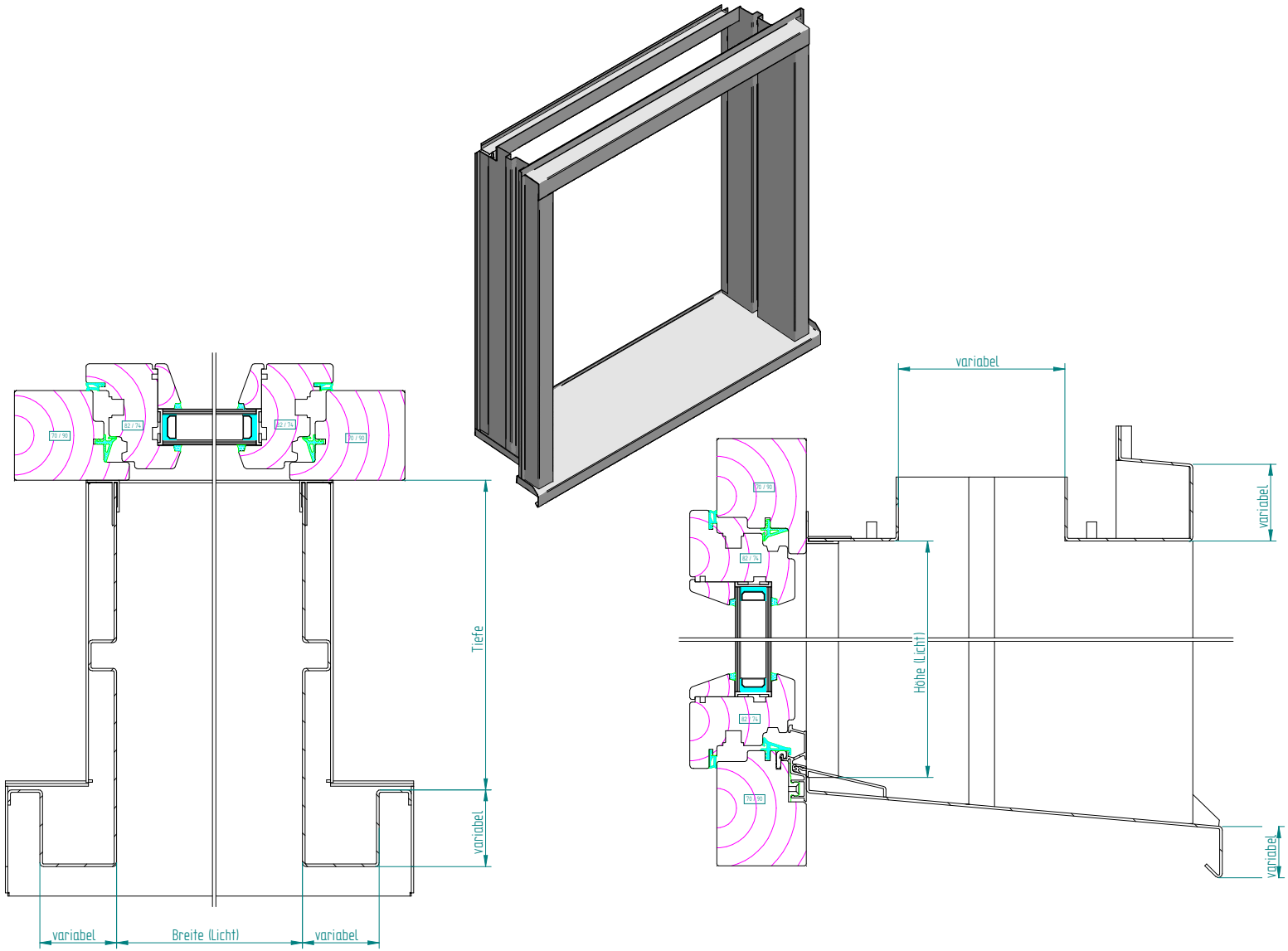
Tiefe
variabel
variabel
Breite (Licht)
variabel
variabel
Höhe (Licht)
variabel
variabel